36 508 SH0 **GROHE SENSIA PRO SHOWER TOILET COMPLETE SYSTEM FOR CONCEALED FLUSHING CISTERNS, WALL-HUNG**

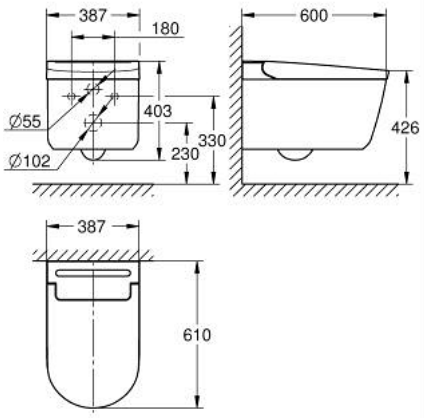

תיאור המוצר

- צבע: לבן אלפין
- וציפוי לא דביק AquaCeramic
- GROHE Hygienecleanעם זיגוג אנטיבקטריאלי HyperClean (תואם תקן יפני SIAA Kokin)
- **GROHE**
  וצמה בהדחה: אסלת זרם סילון ללא תעלות עם טכנולוגיית ההדחה Triple Vortex
  ע EHORG
- **GROHE Skin Clean:**
- **2 זרועות מתז מתכוננות ייעודיות 1) לכל אזור אנאלי, 1 למתז אישה)**
- **נתיב מים נפרד למתז לאישה**
- **מתז מתנדנד (תנועה אוטומטית קדימה ואחורה של המתז)**
- **עוצמת זרימה מתכוננת**
- **טרום- ופוסט-שטיפה אוטומטית של נחיר מתז במים נקיים**
- **מחמם מיידי המשולב מספק מים חמים ללא הגבלה**
- **טמפרטורה מתכוננת**
- **מייבש עם אוויר חם עם טמפרטורה מתכוננת**
- **פונקציית הסרת אבנית**
- **PP WC seat and lid with automatic opening/close function**
- **pyro electric sensor for user detection**
- **מתג הפעלה**
- **מנורת לילה בתוך האסלה**
- **חיבורים נסתרים לאספקת מים ואספקת חשמל**
- **שלט רחוק**
- **שלט רחוק ידני עם מאחז קיר**
- **מערכת חיבור אספקת מים למיכל הדחה סמוי**
- **מתח נומינלי 220-240 וולט AC**
- **תדר עיקרי 50-60 הרץ**
- **סוג הגנה IPX4**
- **עומד ב- EN 1717**
- **מאושר על ידי CE**