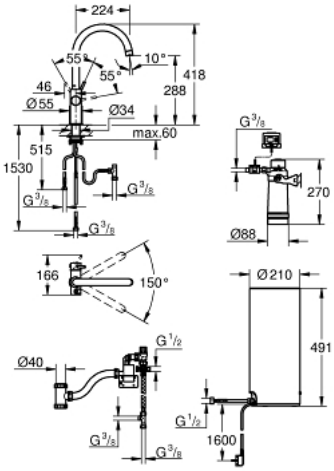
GROHE RED DUO 30 079 001 ברז ובוילר מידה L

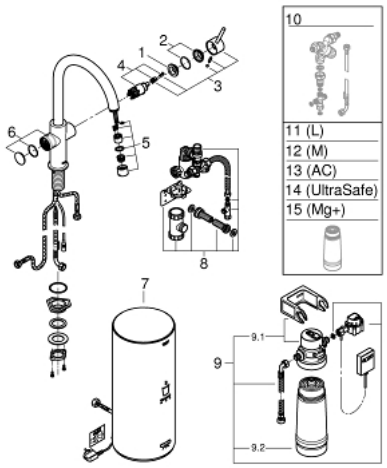




תיאור המוצר

- צבע: chrome
- מיקסר כיור ידית אחת GROHE Red ouD
- C-פיית
- לחצני GROHE ChromeLcoLdlihלמים רותחים
- הגנה אלקטרונית משולשת באישור TÜV נגד הפעלת מים רותחים בטעות
- גימור כרום GROHE Long-Life
- מחסנית קרמית 28 מ"מ GROHE EHMSevo
- פיית צינור מבודדת
- אזור סיבוב 150°
- נתיבי מים נפרדים
- צינורות חיבור גמישים
- חיבור לבוילר GROHE Red
- בוילר GROHE Red במידה לארג'
- 5.5 ליטר מים רותחים 100° C
- קיבולת כוללת של 7 ליטר
- לחץ פתח מים נדרש: 1–7 בר
- עם צינור חיבור גמיש ונקודה ליציאת מים רותחים
- מאושר על ידי CE
- אספקת כוח 230 וולט 50 הרץ
- צריכת חשמל 2100 ואט
- צריכת חשמל בהמתנה 15W
- דרגת חסכון באנרגיה A
- GROHE Blue S-Size filter starter set
- להגנת הבוילר מפני אבנית
- קיבולת 600 ליטר בקשיות קרבונטית דרגה 20
- יחידת מדידה של קצב זרימה

GROHE RED DUO 30 079 001 ברז ובוילר מידה L



חלקי חילוף, עכשיו – 2013 טסוגוא

1: Fitting ring (מס.חלק חילוף 07419000)

2: Cap (מס.חלק חילוף 46581000)

3: Lever (מס.חלק חילוף 46957000)

4: Cartridge (מס.חלק חילוף 46580000)

5: Flow control (מס.חלק חילוף 48370000)

6: Operating unit (מס.חלק חילוף 46997000)

7: Boiler Size L (מס.חלק חילוף 40831001)

8: Safety group (מס.חלק חילוף 48371000)

9: S-size filter starter set (מס.חלק חילוף 40438001)

9.1: Filter head (מס.חלק חילוף 64508001)

9.2: פילטר מידה S (מס.חלק חילוף 40404001)

10: Mixing valve (מס.חלק חילוף 40841001)*

11: פילטר מידה L (מס.חלק חילוף 40412001)*

12: פילטר מידה M (מס.חלק חילוף 40430001)*

13: Activated carbon filter (מס.חלק חילוף 40547001)*

14: מסנן UltraSafe (מס.חלק חילוף 40575001)*

15: Magnesium+ filter (מס.חלק חילוף 40691001)*

* אביזרים אופציונליים