GROHTHERM SMARTCONTROL 29 127 GN0 אביזר בקרת עוצמה משולשת

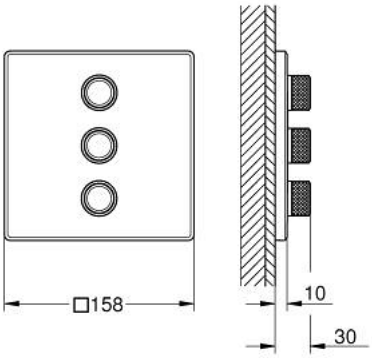

תיאור המוצר

- צבע: זהב צהוב מוברש
- trim set for use with GROHE Rapido SmartBox 35 600/35 604/35 601
- רטרואקטיבית ב- 6°
  מגן קיר מתכת עם GROHE QuickFix (מגן קיר מכוסה ואטימת ציר), מתכוונן
- מגן קיר פרופיל דק 10 מ"מ
- גימור GROHE LongLife
- צים להדלקה ולכיבוי, מסובבים לכוונון העוצמה מ-</rb/> GROHE EcoJoy ל- Flow lluF
  לוח GROHE SmartControl
- exchangeable symbols
- multiple outlets can be run simultaneously
- without roughing-in set 35 600/35 604 (please order separately)
- יציאה של מים A = 28 ליטר/דקה נקודת יציאה של מים D+E+A =</rb/> 65 ליטר/דקה
  יציאה של מים D = 28 ליטר/דקה נקודת יציאה של מים E =</rb/> 28 ליטר/דקה נקודת
  ביצועי זרימה: נקודת
- מפחית זרימה אופציונלי להתאמה לתקן CALGreen כלול