GROHTHERM SMARTCONTROL 29 126 MS0 תרמוסטט עם 3 שסתום יחיד להתקנה מוסתרת

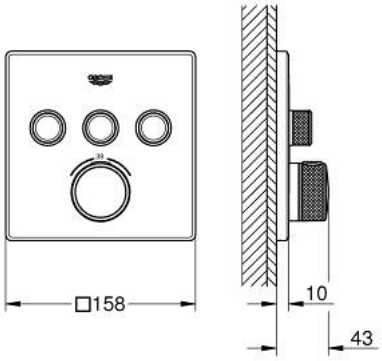

תיאור המוצר

- צבע: satin steel
- trim set for GROHE Rapido SmartBox (35 604)
- רטרואקטיבית ב- 6°
  מגן קיר מתכת עם GROHE QuickFix (מגן קיר מכוסה ואטימת ציר), מתכוונן
- GROHE LongLife גימור
- צים להדלקה ולכיבוי, מסובבים לכוונון העוצמה מ-<b/> GROHE EcoJoy ל- Flow lluF
  לוח GROHE SmartControl
- exchangeable symbols
- GROHE TurboStat מחסנית קומפקטית עם אלמנט תרמי שעווה
- SafeStop<b/> EHORG>b< 83-ב° כפתור בטיחות
- GROHE SafeStop Plus כלולה אפשרות להגבלת טמפרטורה ל-C34 או ל-C64
- שסתום חד כיווני מובנה ומסננת
- multiple outlets can be run simultaneously
- without roughing-in set 35 600/35 604 (please order separately)
- 36 ליטר/דקה = + B + C Aמים של 33 ליטר/דקהנקודת יציאה של מים <=/rb + B A
  ה של מים 27 ליטר/דקה נקודת יציאה של מים C = 23 ליטר/דקהנקודת יציאה
  ביצועי זרימה: נקודת יציאה של מים A = 23 ליטר/דקה נקודת יציא