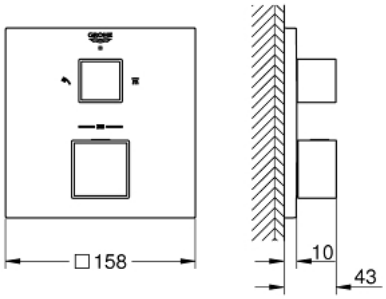
מיקסר מקלחת תרמוסטטי לשתי נקודות יציאת מים עם שסתום כיבוי/הטייה משולב GROHTHERM CUBE 24 154 DC0

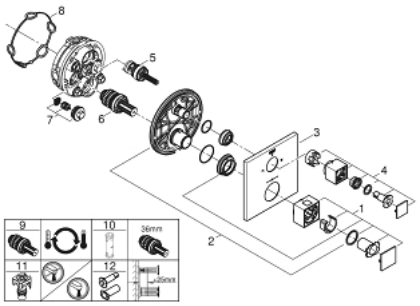


תיאור המוצר

- צבע: supersteel
- ערכה להתקנה סופית עבור
- GROHE Rapido SmartBox (35 604)
- מחסנית קומפקטית עם אלמנט תרמי שעווה GROHE TurboStat
- גימור GROHE Long-Life
- מגן קיר עם איטום פיר מכוסה וקיבוע מכוסה GROHE QuickFix
- מגן קיר ממתכת, מתכוונן רטרואקטיבית °ב-6
- סמל מודפס של מקלח יד וראש מקלחת
- כפתור בטיחות °ב-83 EHORG/SafeStop
- כלולה אפשרות להגבלת טמפרטורה ל-C34 או ל-C64 GROHE SafeStop Plus
- שסתום הטייה/סגירה מובנה GROHE AquaDimmer,
- נקודת יציאה של מים B = 27 ליטר/דקה נקודת יציאה של מים C =<rb/> 27 ליטר/דקה: ביצועי זרימה
- ללא סט אינטרפוץ



מיקסר מקלחת תרמוסטטי לשתי נקודות יציאת מים עם שסתום כיבוי/הטייה משולב GROHTHERM CUBE 24 154 DC0



חלקי חילוף, ראוני 2019 – ינוי 2021

1: ידית בקרת טמפרטורה (49091DC0 מס.חלק חילוף)

2: Mounting plate (49080000 מס.חלק חילוף)

3: Escutcheon (49102DC0 מס.חלק חילוף)

4: ידית כיבוי (49092DC0 מס.חלק חילוף) Aquadimmer

5: Aquadimmer (49084000 מס.חלק חילוף)

6: מחסנית תרמוסטטית (49028000 מס.חלק חילוף) "3/4

7: Non-return valve (49085000 מס.חלק חילוף)

8: Seal (48360000 מס.חלק חילוף)

9: מחסנית *(49003000 מס.חלק חילוף) "GROHE TurboStat 3/4

10: מפתח בוקסה *(49059000 מס.חלק חילוף)

11: פקקי שרות *(1405300M מס.חלק חילוף)

ט הארכה אוניברסלי עם תרמוסטטים בעל 2 ידיות, 25 מ"מ *(14058000 מס.חלק חילוף)

12: ס

* אביזרים אופציונליים