LINEARE 23 791 001 מיקסר כיור עם ידית אחת BR>"1/2 /<גודל XS

תיאור המוצר

- צבע: כרום
- מחסנית קרמית 28 מ"מ evoMkliS EHORG
- עם מגביל טמפרטורה
- גימור כרום GROHE LongLife
- טכנולוגיית חיסכון במים וזרימה מושלמת GROHE EcoJoy
- maximum flow rate (at 3 bar): 5 l/min
- **מזלף SpeedClean<b/>**
- **מערכת התקנה sulP GROHE FastFixation**
- **גוף חלק עם ערכת ונטיל לחיצה דחוף-כדי-לפתוח "1 1/4**
- **צינורות חיבור גמישים**

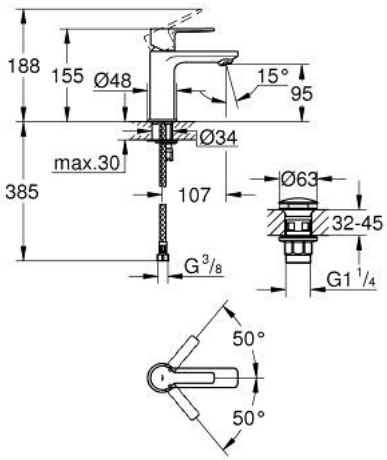

LINEARE 23 791 001 מיקסר כיור עם ידית אחת BR>"1/2 /<גודל XS

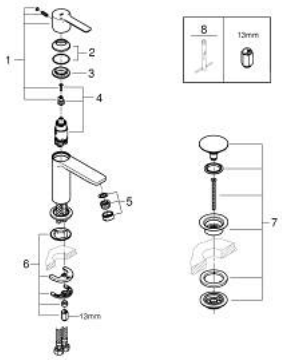

עכשיו – 2016 ילוי, **חלקי חילוף**

1: Lever (46980000 מס.חלק חילוף)

2: Cap (46581000 מס.חלק חילוף)

3: Fitting ring (07419000 מס.חלק חילוף)

4: Cartridge (46580000 מס.חלק חילוף)

5: Mousseur (48159000 מס.חלק חילוף)

6: Shank mounting kit (46645000 מס.חלק חילוף)

7: ערכת ונטיל עם פקק לחיצה (65807000 מס.חלק חילוף)

7.1: Nipple (45986000 מס.חלק חילוף)

8: Mounting wrench (19017000 מס.חלק חילוף)*

* אביזרים אופציונליים