מיקסר כיור שני חורים **ALLURE** 19 309 002
מידה-S

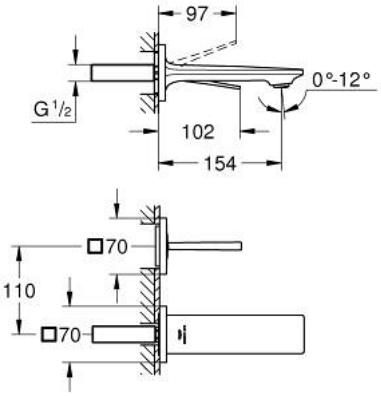

תיאור המוצר

- כרום :צבע
- מותקן על הקיר
- trim set for Joystick mixer rough-in set 23 429 000
- **מחסנית ג'ויסטיק GROHE FeatherControl<b/>**
- **גימור כרום GROHE LongLife**
- **טכנולוגיית חיסכון במים וזרימה מושלמת GROHE EcoJoy**
- **maximum flow rate (at 3 bar): 5 l/min**
- **GROHE AquaGuide adjustable slim air mousseur**
- **מרחק מהמרכז 110 מ"מ**
- **projection 154 mm**
- **without roughing-in set 23 429 (please order separately)**

מיקסר כיור שני חורים **ALLURE** 19 309 002
מידה-S

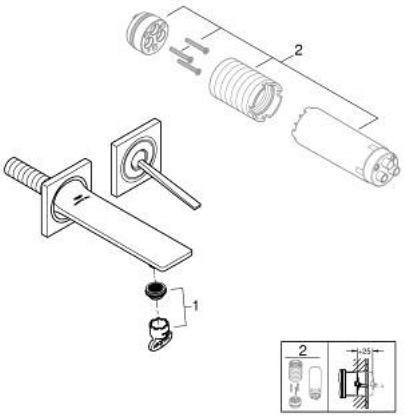

עכשיו – 2018 יאמ, **חלקי חילוף**

1: Mousseur (מס.חלק חילוף 48449000)

2: Extension set, 25 mm (מס.חלק חילוף 46901000)*

* אביזרים אופציונליים